women in BAUHAUS

Inšpirácie a návody pre ženy, ktoré rady majstrujú!

www.bauhaus.sk

Rozhovor

VOJTA KOTEK

NEŠIKOVNÝ MANŽEL

NÁBYTOK

A INÉ VÝROBKY Z PALIET

Upcyklácia

ZO STARÝCH VECÍ NOVÉ

Pozrite sa, ako na Vojta vliezla jar!

Rozhovor VOJTA KOTEK

Na jar sme spustili kampaň s názvom „Nešikovný manžel". Zachytáva situácie, ktoré prináša sám život a s ktorými sa môže hocikto stotožniť, ale aj zasmiať. Réžie spotov aj stvárnenie ústrednej postavy sa ujal Vojta Kotek. Úlohu trpezlivej manželky zastala Eliška Jansová. Myslíte, že by si Vojta pomýlil rýľ s lopatou? A čo ak je to všetko inak?

Vojta, si manuálne zručný? Aký si domáci majster?

Musím povedať, že som zručnejší, než to napríklad v našich kampaniach pre Bauhaus môže vyzerať. Majstrovanie ma predovšetkým baví a vždy si pri manuálnej práci krásne vyčistím hlavu. Medzi svoje najväčšie majstrovacie úspechy radím predovšetkým prebrúsenie a nalakovanie obrovského jedálneho stola s lavicami a stoličkami, pri ktorých som v dobe covidovej karantény strávil pekných 14 dní. Tiež sa viem vŕtať v elektrine, takže montujem rôzne osvetlenia, ledkové lišty, trafíčka a aj čokolády zvládam. Na chate som si postavil drevník a urobil do neho aj podlahu. Dostávam sa k tomu všetkému však len sporadicky kvôli časovému vyťaženiu, avšak prichádza to na mňa viac až teraz s vekom, takže predpokladám, že toho majstrovania mám pred sebou viac a viac.

Čo ťa ku majstrovaniu priviedlo, ako si sa naučil zručnosti?

Môj otec bol veľký domáci majster. So svojimi spolužiakmi tesne po revolúcii kúpili taký rozpadnutý statok v Južných Čechách, ktorý spoločne dávali svojpomocne dohromady. Takže som na majstrovanie všetkého druhu pozeral vlastne odmala, pretože sme tam trávili všetky víkendy

a prázdniny a časom som sa začal trochu zapájať. Otec bol špecialista práve hlavne na elektrinu, takže od neho som toho odkukal veľa a po ňom mám aj veľa unikátneho z dnešného pohľadu až historického náradia.

Chystáš si pred prácou postup a návody alebo preferuješ metódu pokus – omyl?

No, ako kedy. Ale musím povedať, že čím som starší, tým som metodickejší a všetko meriam a premýšľam aj viackrát ako dvakrát. Niekedy až pedantsky vymýšľam do detailu jednotlivý postup vecí, aby som sa zbytočne na niečom nezasekol a aby mi práca čo najideálnejšie nadväzovala. Myslím, že túto obsesiu mám aj zo svojej režijnej práce, kedy je hrozne dôležité zvoliť poradie natáčaných záberov, aby človek stratil čo najmenej času pri sťahovaní vecí zo strany na stranu a podobne. Nejako sa mi táto obsesia prepisuje do celého života a plánujem vlastne aj balenie a nosenie vecí do auta a tak. Priateľku to niekedy vytáča, ale ja mám vždy taký silný pocit zadosťučinenia, keď do seba veci zapadnú, ako majú, že si skrátka nemôžem pomôcť a robím to tak stále a vo všetkom.

Na ktorý svoj domáci projekt si najviac pyšný? Čo ťa na ňom bavilo?

Ako som spomenul už vyššie, asi tá podlaha v drevníku, pretože som nikdy nevidel, ako sa to robí a na všetko som si musel prísť sám. Navyše ten drevník už bol plný dreva, takže som ho všetko musel preskladať a samozrejme som to domyslel tak, aby to bolo s čo najmenším úsilím a čo najviac praktické.

Stalo sa ti naopak niekedy, že sa niečo vyložene nepodarilo a projekt skončil neúspechom? Máš za sebou nejaký majstrovací fail?

Jasné, že väčšinou niečo pokazím, ale som ten typ človeka, čo nevie od veci odísť a nechať ju nedokončenú. Zároveň celkom viem zvážiť už dopredu na čo mám a do čoho by som sa naopak púšťať rozhodne nemal. Takže asi predovšetkým vďaka svojej zarputilosti som všetko do čoho som sa pustil zatiaľ dokončil. Áno – niekoľkokrát v neúmerne dlhom čase, ale dokončil.

Si pri tvorení flegmatik alebo sa dokážeš nahnevať, pokiaľ niečo nejde podľa tvojich predstáv?

Som zlostník. Ono je lepšie, keď to ide rovno von a predsa len s tou vŕtačkou alebo pílou v ruke sa nejaký ten kvetnatejší výraz znesie a vlastne aj trochu očakáva.

Máš cit na domáce doplnky a dekorácie?

Povedal by som, že áno. Avšak moja priateľka by s tým už toľko asi nesúhlasila a tak to nechávam viac na nej. Ja robím ten hardvér a priateľka softvér. Tak sme si to už na začiatku rozhodili a funguje to skvele. Avšak aj pri režijnej práci sa človek musí púšťať do rozhodnutia ohľadom interiérov a dekorácií, s čím vám pomôže filmový architekt. Viem však celkom dobre a s istotou rozpoznať, čo chcem a čo nie.

Ako by si si predstavoval ideálne bývanie do budúcna? Dom so záhradou alebo byt a možno víkendová chata?

Čím som starší, tým viac ma to ťahá von z mesta. Rád by som žil v kontakte s prírodou a poslednou dobou ma veľmi zaujíma aj určitá proviantná samostatnosť. Takže otváram dvere pre záhradkárčenie, pestovanie a tiež chovu a poľovníctvu. Inak som chlapec, čo od mala jazdil na koni a pri koňoch vyrastal, takže by ma veľmi bavilo raz koňa zase mať. Takže vlastne ideálna by bola farma! :)

„Najväčší problém bol v spote s hadicou, ktorou som mal krúžiť nad hlavou. Voda v nej veľmi rýchlo zamŕzala. A v tom tričku bola tiež dosť kosa.“

„Jára Cimrman Bauhaus vymyslel, ale až ako druhý, no…“

Pri tvorbe kampane si stál nielen pred kamerou, ale spoty si dokonca sám režíroval. Ako natáčanie prebiehalo?

Asi ako na každom natáčaní sme museli riešiť x problémov, ktoré nám prišli do cesty. Tu asi najväčšia trampota bola, že sme točili jar v zime a samozrejme to vyšlo tak, že deň pred natáčaním zapadala snehom celá záhrada. Museli sme sneh zložito odpratávať a aj meniť niektoré zo zamýšľaných záberov tak, aby sme sa väčším zasneženým plochám vyhli. Ale film je kúzlo, šaľba a klam, takže sme to zvládli. Najväčší problém bol v spote s hadicou, ktorou som mal krúžiť nad hlavou. Voda v nej veľmi rýchlo zamŕzala. A v tom tričku bola tiež dosť kosa. Inak mi ale moja dvojrola pred aj za kamerou vlastne vyhovovala. Zistil som totiž, že to ide aj rýchlejšie, než keď hercovi musím vysvetľovať, čo vlastne chcem a niekedy ho aj zložito presviedčať, že to bude fakt vtipné, nech sa nebojí. Táto niekedy zdĺhavá a namáhavá diplomacia mi tým odpadla.

Tvoju trpezlivú manželku v spotoch stvárnila Eliška Jansová. Ako sa vám spolupracovalo?

S Eliškou sa poznáme už z predchádzajúcich natáčaní a je to výborná komediálna herečka a hrozne fajn

baba. Hneď od začiatku, keď sme sa zhodli na námetoch, som na ňu myslel a hovoril som si, že by to bola ideálna parťáčka pre tento projekt.

Keby Jára Cimrman niečo vynaliezal a majstroval, šiel by pre materiál do Bauhausu?

Jára Cimrman Bauhaus vymyslel, ale až ako druhý, no.

A čo ty, je nejaká vychytávka alebo pomôcka, ktorú si si zaobstaral a potom zistil, že to bolo rozhodnutie úplne mimo?

Áno, tak takého náradia mám veľa. Naposledy som si kúpil taký dlhatánsky skrutkovač, a keď som ho doma vybalil, zistil som, že medzi rukoväťou a skrutkou je dlhatánska pružina, ktorá sa ohýba a prehýba a absolútne sa s tým nedá pracovať tak, ako som potrebo-val. Ale možnože taká výzva príde a ja budem presne vedieť, kam siahnuť.

Tvoj pracovný kalendár je nabitý. Na akých zaujímavých projektoch teraz pracuješ?

Práve som dotočil fantasy rozprávku Princezná zakliata v čase 2, chystáme ďalšiu sériu Máme radi Česko a tiež sa pripravujem na druhú sériu seriálu Einstein, do ktorého som minule schudol asi 17 kíl. Takže teraz makám v posilňovni, aby sme to na poslednú chvíľu nemuseli riešiť nejakým podobným tričkom, ako je to, ktoré som mal v našich spotoch! :)

Ako relaxuješ a dobíjaš svoje baterky?

Buď práve na záhrade, nejakým majstrovaním alebo na rybách či v lese. Musím ale povedať, že mám veľké šťastie a moja práca ma baví, je rozmanitá a niekedy odpočívam svojim spôsobom aj pri nej.

Ďakujem za rozhovor.

Kateřina Machařová

Pristalo to aj Eliške Jansovej ako trpezlivej manželke nešikovného Vojta.

ORIGINÁLNY NÁBYTOK Z PALIET

Pocit z vlastnoručne odvedenej práce je jednoducho skvelý. Každý výrobok z paliet je skutočný unikát. Zostavte si vlastnú pohovku, konferenčný stolík alebo kvetinovú stenu. Existuje mnoho tipov, ako využiť drevené palety.

Správna príprava je najdôležitejšia

Vyberajte čisté palety. Vyčnievajúce klince zatlčte alebo odstráňte. Hrubý povrch ohobľujte alebo zabrúste pásovou brúskou s použitím brúsneho papiera so zrnitosťou P 60 až P 120. Prípadne použite nové palety priamo od výrobcu. Drevo je možné natrieť do požadovaného odtieňa lazúrou, olejom alebo lakom na vonkajšie použitie.

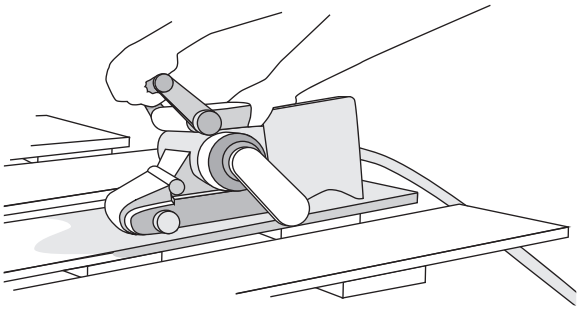

Europaleta nová
d 120 x š 80 cm
25167926

Závesný stôl – žiadne nohy od stola

Na hornej strane palety vyplňte medzery prídavnými doskami. Takto vyrobený stôl opatrite v rohoch skrutkami s okom s dostatočnou nosnosťou a závesnými lanami. Konštrukciu zaveste na stabilné háky.

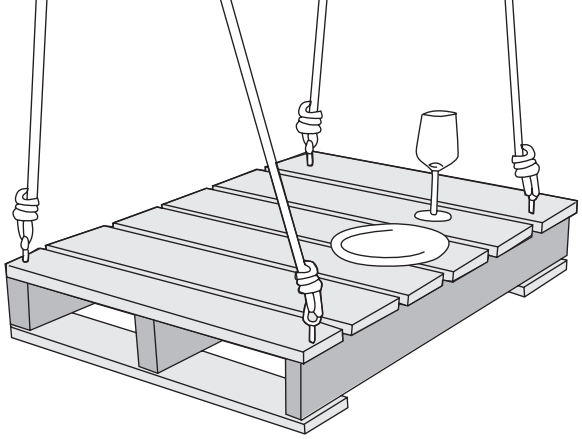

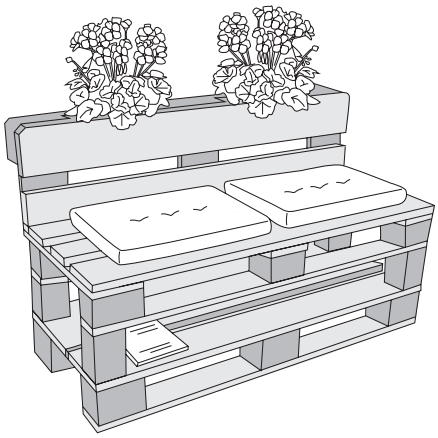

Multifunkčná záhradná lavička

Pri dvoch paletách odrežte paletu vždy za treťou doskou a pri ukladaní na seba medzi ne vložte prídavné klátiky. Palety zoskrutkujte. Vyplňte medzery v sedacej ploche pomocou dosiek. Ako operadlo poslúži odrezaný zvyšok palety, ktorý pripevníte na výšku pomocou spojovacích uholníkov.

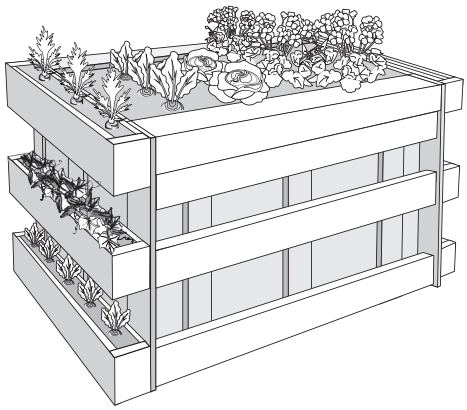

Veľký drevený hrantík s vysokým záhonom

Tento nápad šetrí pri práci váš chrbát. Spojte štyri palety do kvetináča. Vonkajšie priehradky vyrobeného kvetináča sú opatrené dnom ako v prípade regálu na rastliny. Tento kvetináč je možné využívať aj ako kompostér.

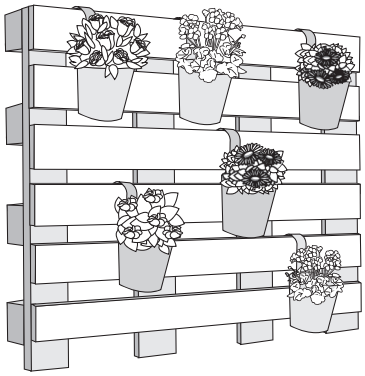

Záhradná plotová zástena

Najdôležitejšie je paletu bezpečne ukotviť na výšku. Na to sú vhodné stĺpiky so zarážacími zemnými pätkami, ktoré sa pevne priskrutkujú k zadnej strane palety. Vhodným doplnkom sú závesné kvetináče s pestrofarebnými kvetmi.

Polička s vešiakom

Na výrobu praktickej poličky nielen na záhradu stačí jedna paleta. Budete potrebovať iba lak na drevo, kovové vešiaky a prípadne sprej ľubovoľnej farby. Paletu jednoducho rozrežete, spojte podľa obrázku a primontujte vešiaky.

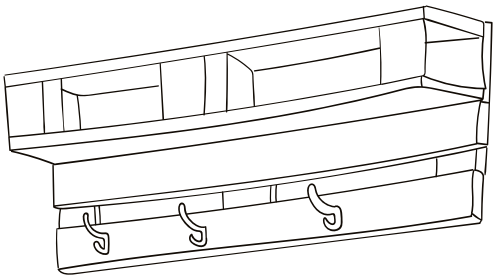

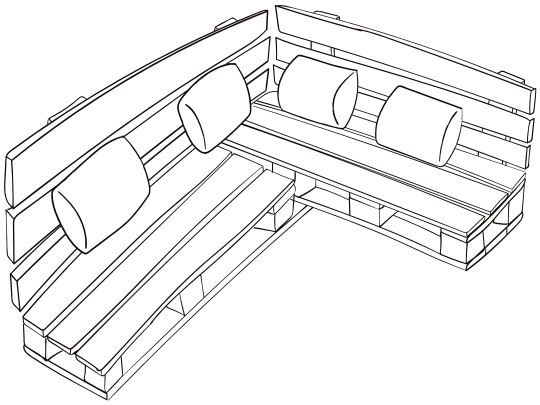

Pohovka pre celú rodinu

Z paliet môžete zostaviť pohovku podľa vlastnej kreativity a potrieb. Vyrobíte si priestrannú pohovku na záhradnú terasu či malé posedenie na balkón? Fantázii sa medze nekladú.

Pohodlné a útulné

ZÁHRADNÉ POSEDENIE

Záleží len na vašej kreativite a zručnosti. Vyrobte si menšie kreslo, stredne veľkú pohovku alebo veľký gauč z paliet, na ktorých si vychutnáte chvíle pohody s rodinou a priateľmi.

1 Pracujte s bezpečnými a ošetrenými paletami

Najskôr obrúste palety dohladka a prípadne z nich odstráňte klince. Z takto upravených paliet už môžete začať skrutkovať pohovku. Položte 2 palety úzkymi stranami na seba tak, aby boli všetky dosky na hornej strane rovnakým smerom. Palety spojte pomocou plochých spojovníkov – vzadu uprostred aj dole na oboch prostredných blokoch.

Paleta položená na dlhšiu stranu poslúži ako opierka. Na niekoľkých miestach ju starostlivo priskrutkujte.

2 Ideálna veľkosť aj tvar pohovky

K tomuto základnému posedeniu môžete priskrutkovať ďalšie palety do výšky či do šírky. Vyrobíte si tak pohovku presne vám na mieru.

3 Vyberte si farebný odtieň

Nakoniec kostru pohovky ošetrite lazúrou v odtieni podľa vášho vkusu, ktorá ju bude chrániť pred poveternostnými vplyvy.

Výroba konferenčného stolíka môže byť veľmi jednoduchá. Stačí vhodne ošetriť paletu, vybrať ideálne miesto a môžete stolovať.

Chcete nábytok ľahko presúvať a máte na to aj vhodný povrch podlahy? K pohovke alebo stolíku priskrutkujte kolieska.

Štýlová aj funkčná dekorácia

Doplňte paletový nábytok minimalistickým dizajnom v severskom štýle a modernej farbe. Kvalitný poťah aj výplň podušiek sú vyrobené z bavlny, vďaka ktorej sú podušky veľmi pohodlné. Kombinácia rôznych veľkostí vankúšov celé posedenie príjemne zútulní.

Poduška na sedenie

rozmery: 80 x 60 x 12 cm / 120 x 80 x 12 cm,
vrchný materiál: bavlna (260 g/ m²),
výplň 100 % bavlna

napr. 26909945

Vankúš

rozmery: 60 x 40 cm / 65 x 65 cm / 45 x 45 cm,
vrchný materiál: bavlna (190–260 g/ m²),
výplň: polyester

napr. 26898016

Premeňte klasickú paletu na oázu byliniek a kvetín

BYLINKOVÝ REGÁL Z PALIET

Nielen na bylinky.

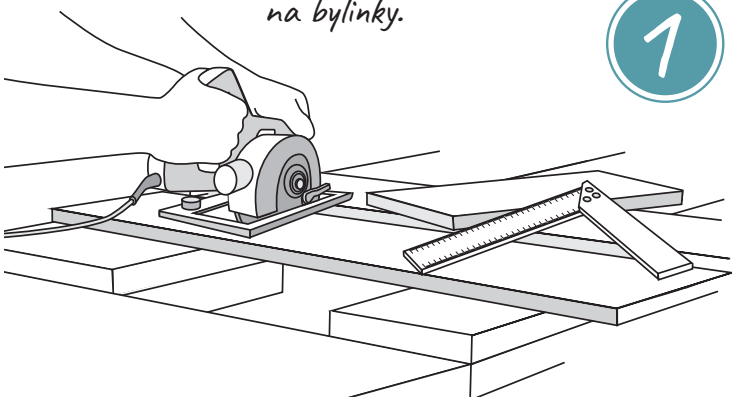

1 Práca na doskách palety

Aby ste budúci regál opatrili priehradkami, vyrežete pomocou píly dierovky alebo pomocou ručnej okružnej píly v druhej a štvrtej doske na hornej strane palety vždy kus dosky, ktorý neleží na výstužných blokoch. Aby boli rezy urobené rovno, označte miesto rezu pomocou stolárskeho uholníka.

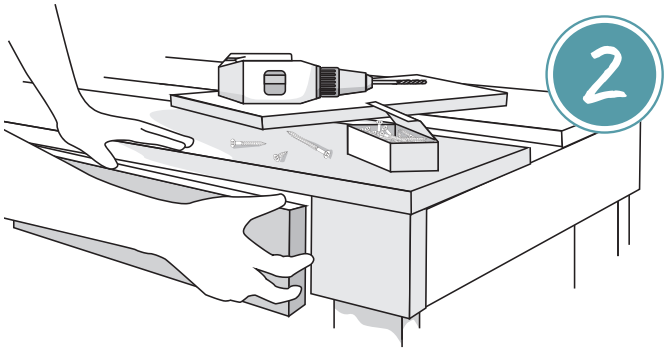

Z prebytkov paliet urobte dná regálu

Časti dosiek vyrezané po kroku 1 majú ideálny rozmer, aby boli použité ako dná priehradok na rastliny. Na každom poschodí regálu vložte jednu z častí odrezanej dosky zospodu medzi dve zostávajúce dosky, zarovnajte ju do rovnakej roviny s ostatnými doskami a pevne ju priskrutkujte spredu a zozadu. Na montáž týchto dosiek je najlepšie vyvŕtať otvory.

Utesnenie priehradok je nevyhnutné

Hotové priehradky regálu na rastliny vodotesne vyložte jazierkovou fóliou. Vystrihnete šesť kusov jazierkovej fólie s veľkosťou cca 26 x 60 cm. Zatlačte každý kus fólie rovnomerne do priehradky na rastliny a sponkovačkou ju pripevnite okolo horných okrajov tak, aby to spredu nebolo vidieť.

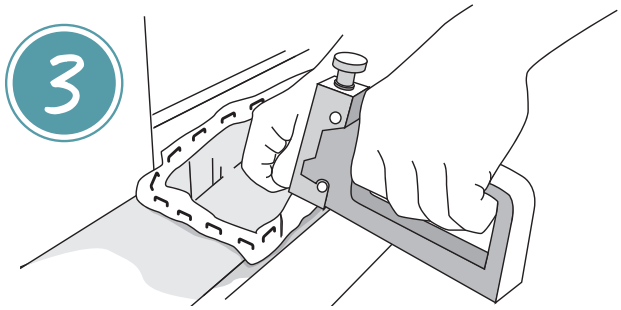

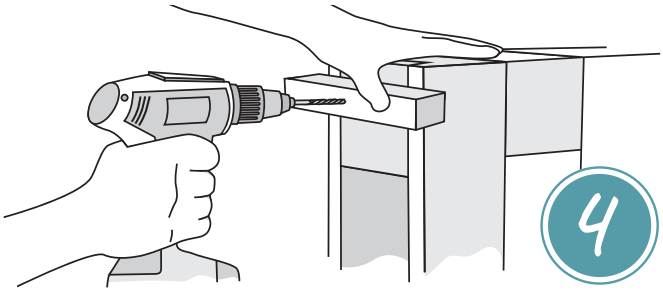

Zaistenie stability regálu

Aby sa nový nábytok nemohol prevrátiť, odporúčame k nemu priskrutkovať pätky. Tieto pätky tiež zdvihnú nábytok trochu od podlahy a chránia ho tak pred stúpajúcou vlhkosťou. Narežte na tento účel dva kusy dlhé cca 20 – 30 cm (drevený hranol, alternatívne odrezok z palety) a priskrutkujte ich zospodu na vonkajšie konce pozdĺžnej hrany.

Finálna úprava

Konečné nanesenie lazúry alebo laku dodá vašej práci osobitý nádych. Na záver môžete ešte zostávajúce dosky natrieť lakom určeným na školské tabule, priskrutkovať ich na čelnú stranu priehradok na rastliny a kriedou popísať – napríklad príslušným názvom zasadených byliniek a kvetín.

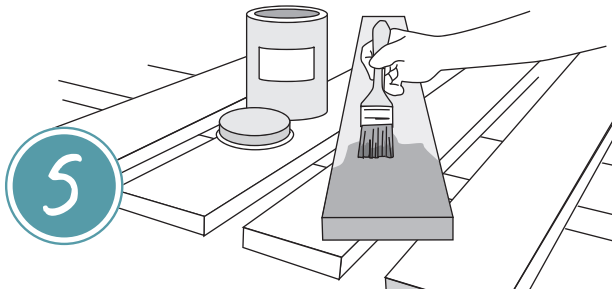

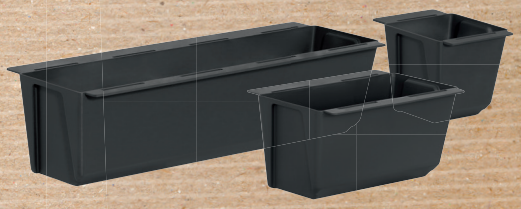

Paletový hrantík Easy

je možné umiestniť dovnútra palety aj zavesiť, materiál: plast, farba: čierna, rôzne dĺžky: 10 / 18 / 37 cm

napr. 26400138

Ručne vyrábané dekorácie

Z POVRÁZKOV A LANA

vám budú robiť radosť!

Vytvorte vlastné kreatívne kúsky, ktoré môžu byť čisto dekoratívne, alebo aj praktické. Vďaka kombinácii rôznych uzlov, materiálov, korálikov a iných doplnkov bude každý výrobok jedinečný.

Tvorenie v štýle macramé

Základné uzly macramé sa nadväzujú na rovný predmet, ako je napríklad tyčka alebo ceruzka. Najlepšie sa pracuje s bavlnenými povrázkami, ktoré sa nešmýkajú a dajú sa navyše farbiť. Konce povrázkov rozčesávame hrebienkom, aby vznikli rozstrapkané okraje.

Najznámejšie macramé uzly sú základný uzol, striedavý, polovičný striedavý a uzol Josefína. Tie potom môžete kombinovať podľa vlastnej predstavivosti.

Aj staršia lampa môže mať šmrnc. Jednoducho ju omotajte hrubším lankom.

Originálna plotová zástena

S pomocou niekoľkých stĺpikov a lana vytvoríte prírodnú zástenu k terase alebo aj celý plot. Menším lanom omotajte stĺpiky. Môžete použiť aj staré rúrky. Medzi jednotlivými stĺpikmi vytvore pomocou hrubších lán sieť. Uzly môžete podľa vlastnej fantázie rôzne kombinovať a tvoriť zaujímavé kreácie.

Zástena je krásna sama o sebe, ale najlepšie s vašou záhradou splynie, ak ju doplníte zeleňou. Popínavé rastliny budú pôsobiť úplne prirodzene. Iné rastliny môžete naaranžovať pomocou závesných kvetináčov. Lanové oká je možné využiť aj prakticky na zavesenie pracovného náradia.

Ozdobí vašu terasu aj obývaciu izbu.

Ako vkusne zavesiť kvetináč?

1. Pomocou kotevného uzla pripevnite k záclonovému krúžku 3 povrázky – získate tak 3 dvojité pramene.

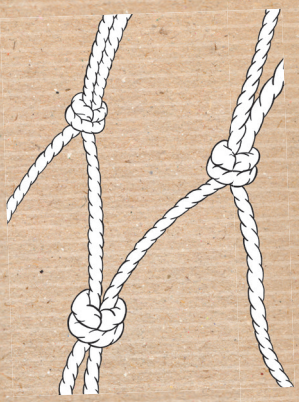

2. Na každom páre povrázkov uviažte v rovnakej výške jednoduchý uzol. Potom uchopte špagát z prvého páru a spojte ho uzlom so špagátom z vedľajšieho páru. Tento postup opakujte, kým neprepojíte povrázky všetkých párov.

3. Nakoniec všetky povrázky zviažte do veľkého uzla a dobre ho utiahnete. Teraz už stačí len záves s kvetinácom zavesiť!

Vami vytvorená dekorácia pristane aj závesným svietidlám.

UPCYKLÁCIA –

nový život veciam, s ktorými sa nechceme rozlúčiť

Vdýchnete nový život vyradeným veciam. Neustále pribúdajú záhrady, ktorým tento trend prepožičiava osobitý šarm. Aj vaša záhrada sa môže stať upcyklačnou oázou.

Zatiaľ čo pri recyklácii sa suroviny spracovávajú na nové použitie, pri takzvanej upcyklácii (z anglického upcycling) sa využívajú použité predmety na iný účel. Z predmetu, ktoré sú na prvý pohľad nepotrebné a javia sa ako odpad, je možné často ešte vykúzliť niečo skvelé a funkčné. Pretvorením zvýšite nielen hodnotu samotného predmetu, ale aj vašej záhrady alebo balkóna. Upcyklácia predlžuje život výrobku a znižuje množstvo produkovaného odpadu. Je to trend, ktorý je nielen udržateľný, ale aj veľmi štýlový! Na nasledujúcich stranách sa inšpirujte možnosťami, ktoré upcyklácia v exteriéri ponúka.

Starý zaváraninový pohár vyzerá skvele ako minisklenník.

Ako hviezdy na nebi

Prázdne poháre od marmelády alebo uhoriek je jednoducho škoda vyhodiť do kontajnera na sklo. Ľahko ich môžete pretvoriť na originálne záhradné lampy, ktoré budú obdivovať návštevy aj vaši susedia. Odstráňte viečko, pohár umyte a oviažte okolo jeho hrdla pevnú šnúru alebo peknú stuhu na zavesenie. Pred vložením sviečky môžete dno pohára ešte vyplniť farebným dekoratívnym pieskom.

Zo starého nové!

Trend upcyklácie má mnoho výhod – staré veci môžete upraviť podľa svojho vkusu a okúzliť okolie svojou jedinečnosťou. Navyše nebudete vytvárať ďalší odpad. Naopak, ešte ušetríte čas a peniaze za likvidáciu. Nebojte sa popustiť uzdu kreativite!

Na upcykláciu sa hodí všetko, čo uznáte za vhodné a čo prestalo plniť svoj pôvodný účel. Od použitého nábytku cez ojazdené pneumatiky, rozbité káblové bubny a deravé nádoby až po železničné podvaly alebo staré dvere. Takmer všetko sa dá znova zmysluplne použiť. Dokonca aj stará kanvica na zalievanie nabáda k tomu, aby ste ju pretvorili na kreatívny záhon. Pri vonkajšom použití paliet alebo iných predmetov z dreva ich nezabudnite impregnovať a ochrániť pred poveternostnými vplyvmi, aby drevo nenapadli škodcovia alebo ho nepoškodila vlhkosť. Dlhšie si tak budete užívať pohľad na svoje upcyklačné výtvory.

Kreativite sa medze nekladú. Rozrezanú PET fľašu naplňte zeminou ako kvetináč na rastliny.

PET fľaše ako všestranný materiál

PET fľaše sú všadeprítomné. Čo tak z nich vytvoriť niečo zmysluplné a znížiť tým zároveň množstvo plastového odpadu? Je možné ich opakovane použiť mnohými rôznymi spôsobmi – môžete ich pekne pomaľovať a použiť ako obaly na kvetináče na kvitnúce rastliny alebo bylinky. Ľahko z nich vyrobíte zásobníkové kŕmidlo pre vtáky alebo ich pretvorte na zavlažovaciu pomôcku na záhradu a balkón či na miniskleník.

Nasypte štrk, drevené uhlie a zeminu, zasaďte rastlinky a doprajte im miernu zálievku. Svoj mini biotop uzavrite tak, aby sa vytvorila vlastná mikroklíma. Páčil by sa vám viac maličký skleník zo skla? Žiadny problém! K tomu sa skvele hodia napríklad veľké vyradené zavárаninové poháre.

Kŕmidlo pre vtáky

Chcete na záhradu alebo balkón prilákať malé operence a pomôcť im v zime so zháňaním potravy? Pripravte im zásobníkové kŕmidlo! Potrebujete na to prázdnu PET fľašu a starú misku pod kvetináč. Do fľaše prevŕtajte dva otvory oproti sebe a prestrčte nimi drievko, ktoré bude slúžiť ako pristávacia plocha a bidielko. Potom odrežete dno fľaše a namiesto neho nalepte misku pod kvetináč ako záchytnú plochu na krmivo. Tesne nad ňou vyrežete otvory, z ktorých bude krmivo na misku vypadávať. Teraz už stačí len vytvorené kŕmidlo naplniť vhodným zrnom alebo semienkami a zavesiť.

Bezpečné miesto na zaparkovanie bicykla.

Od prepravného materiálu

K LETNEJ VÝBAVE

Pred chvíľou ešte súčasť obalového materiálu, teraz už hrá prím vo vašej vonkajšej obývacej izbe. Ukážeme vám, ako premeníte palety a ďalší použitý materiál na úžasný a užitočný mobiliár.

Kvetiny sú vysadené, terasa upratana a počasie je na jednotku. Domáci raj na záhrade opäť žiari a vy si môžete konečne oddýchnuť a dať nohy hore. Ale na čo ich položiť? Čo si skúsiť vyrobiť svoj vlastný nábytok? Vhodného stavebného materiálu je všade okolo viac než dosť. Kým v rámci jarného upratovania všetko vyhádžete, prečítajte si, ako zo zdanlivo starého haraburdia vyrobiť nový báječný mobiliár.

Chytré riešenia ľahko a rýchlo

Bicykle nemusíte parkovať len v garáži alebo zavesiť na stenu. Ako vhodný stojan môžu rovnako dobre poslúžiť aj mierne upravené europalety. Nepotrebujete na to oveľa viac než niekoľko kovových uholníkov a kúsok šmirgľového papiera na opracovanie povrchu. Iná paleta, ktorú upevníte vo vzpriamenej polohe, poslúži ako praktický stojan na záhradné náradie, ako je napríklad rýľ, lopata, hrable a rada ďalších praktických pomocníkov.

Naozaj podarená vychytávka

Vyradené pneumatiky vám môžu poslúžiť aj potom, čo už na nich nezostáva žiadna vzorka. Prečo z nich neurobiť napríklad elegantné posedenie? Detské ihriská sú ich plné. Pomocou špeciálnej akrylovej fasádnej farby môžete starým pneumatikám rýchlo dodať nový punc. Teraz už zostáva len priskrutkovať drevenú dosku s penovým čalúnením a vaša nová stolička je pripravená na použitie.

K novému posedeniu chýba už iba štýlový stolík. Aj tu si ľahko poradíte, skvele sa k tomu hodí starý káblový bubon. Stačí ho prevrátiť a namontovať vhodnú vrchnú dosku. A môžete stolovať!

Nemáte vonku dostatok miesta na nové kúsky robustného upcyklovaného nábytku? Potom využite aspoň staré vybavenie a doplnky, ktoré nielen že budú užitočné, ale vytvoria novú nádhernú dekoráciu vášho balkóna, terasy alebo záhrady.

Všetko má svoje miesto

Pri práci na záhrade je potreba nielen mnoho väčšieho náradia, ale tiež množstvo malého náčinia. A všetky tieto veci treba niekde uskladniť. S našimi tipmi na vonkajšie uloženie vašich záhradných pomocníkov si udržíte prehľad a budete mať aj tie najmenšie nenahraditeľné maličkosti vždy na svojom mieste.

Aby ste mali záhradnú šnúru vždy po ruke a aby sa neustále nezamotávala, uskladnite ju do lievika. Vložte celé klbko dovnútra a voľný koniec pretiahnite úzkym koncom von. Pokiaľ na stene naaranžujete niekoľko lievikov vedľa seba, získate navyše peknú dekoráciu. Využiť pritom môžete aj staré plechové lieviky alebo skombinovať rôzne farby. Nožnice na odstrihnutie šnúry a ďalšie drobné pracovné náčinie potom môžete uložiť do vyslúžilého kvetináča pod lievikom. Aj staré hrable sa skvele hodia na uskladnenie drobného záhradného náradia – odstráňte z nich násadu, pripevnite ich na stenu ako nástenný hák a medzi hrotmi zaveste svoje náradie.

Originálne plechové lucerny

Nápojové plechovky nájdu svoj druhý život v podobe vašich nových dekoračných lampášov na záhrade, terase alebo balkóne. Plechovku vyprázdnite, vyčistite, vystrihovacími nožičkami ju ľubovoľne prestrihajte a potom natrite alebo nastriekajte farbou. Potom už môžete iba vložiť čajovú sviečku a máte hotovo.
Pri odrezávaní buďte viac opatrní, aby ste sa neporezali o ostré hrany!

PESTUJTE RASTLINY KREATÍVNE

Staré ako nové – je toľko možností, ako vyslúžilým veciam vdýchnuť nový život. Napríklad, keď v nich necháte rásť kvetiny a bylinky. Čítajte, žasnite a popustite uzdu svojej fantázii aj na vašom balkóne alebo záhrade.

Druhá šanca pre starú vaňu

Premeňte už nepotrebnú vaňu na umelecké dielo vašej záhrady. Vďaka pestrému náteru a bohatej zeleni oživíte inak smutné zákutia.

Originálny farebný múrik

Do PET fliaš zasaďte rastliny ako do kvetináčov. Jednotlivé PET fľaše jednoducho priviažte k sebe povrázkom s rôznymi rozstupmi.

V žiadnom prípade nedoslúžili

Skôr, než vám začnú staré pneumatiky prekážať a budete o ne len zakopávať, jednoducho ich osaďte a premente ich na záhradný alebo balkónový unikát. Pneumatiku môžete napríklad položiť na trávnik, vyplniť zeminou a vysadiť. Alebo ju zaveste na stenu a zasaďte previsnuté rastliny do jej spodnej časti. Ak chcete pneumatiku farebne oživiť, je najlepšie ju nastriekať alebo natrieť lakom. Zaujímavo vyzerá aj náter akrylovou fasádnou farbou.

Na dovolenku bez starostí

Zaistite závlahu rastlinám na terase alebo balkóne vďaka slnečnej energii a nádobe s vodou. Sada Aqua Bloom sa postará až o 20 rastlín.

Solárne zavlažovanie Aqua Bloom

27111798

Vedierková zeleň

Staré vedierka a kanvice z pozinkovaného alebo smaltovaného kovu sa v domácnostiach a na záhradkách používajú po generácie. Akonáhle však na niektorom mieste zhrdzavejú a prederavia sa, zdá sa, že doslúžili. To je však omyl!

Staré dobré kúsky vyplňte zeminou a vysaďte. Nemusíte však zeminou zaplniť celý objem, do spodnej časti pokojne vložte polystyrén a v hornej polovici použite toľko zeminy, koľko jej budú potrebovať korene vašich rastlín. Vďaka tomu kovové nádoby ešte dlho nebudú patriť do starého železa a poslúžia vám ako stabilné kvetináče.

Funguje to aj s čajovými kanvicami.

Čas rozkvetu plechoviek

Pekné plechovky je škoda hneď po použití vyhodiť. Ľahko sa z nich môžu stať štýlové nádoby na rastliny. Dohromady vytvárajú harmonickú súhru, ktorá vyzerá originálne a pri každom pohľade vám vykúzli úsmev na tvári. Buď môžete plechovku použiť ako obal na kvetináč alebo s vyvŕtanými otvormi na misku pod kvetináč. Na dno plechovky je vhodné nasypať vrstvu keramzitu, aby ste zabránili premokreniu. Originálne nádoby si zaslúžia aj zodpovedajúce popisky. Kovové plechovky skvele ladia s čiernymi tabuľkami popísanými kriedou.

Zelený raj, ktorý prinesie radosť

REGÁL NA RASTLINY

značka „vlastná výroba“

Vyzdobte si nový regál úplne podľa svojho vkusu.

Kvetináče a iné dekorácie skvele vyniknú na vlastnoručne vyrobenom regáli. Ukážeme vám, ako ho ľahko a rýchlo vytvoriť.

Tento trendy drevený regál poskytne vašim rastlinám milujúcim čerstvý vzduch parádne letné útočisko. A vy získate veľkorysý priestor na to, aby ste sa kreatívne vybúrili a vytvorili ďalší originálny kúsok vlastnej výroby.

Potrebný materiál

- Konštrukčný hranol, napr. buk
  250 x 1,9 x 4,3 cm (polica)
  250 x 4,5 x 4,5 cm (stojan)
- Nerezové skrutky, napr. Spax T-Star plus, skrutka so zápustnou hlavou, ø x d: 4 x 40 mm
- Lazúra na drevo, ľubovoľný odtieň

Konštrukčný hranol buk
250 x 1,9 x 4,3 cm
14089388

Lazúra s dlhodobou ochranou SWINGCOLOR
750 ml / 2,5 l, bezfarebná, polomatná
22206981 / 22188885

Náradie a stroje

- Pokosová píla
- Aku skrutkovač s vrtákom do dreva
- Delta brúska, šmirgľový papier (stredná zrnitosť)
- Vodováha, meter
- Štetec na lazúru
- Ochranné pracovné pomôcky

Pokosová píla SCHEPPACH
HM 80, 1500 W, 5000 ot./ min.
24807919

Aku delta brúska RYOBI
R18PS-0, 11000 ot./ min., bez akumulátora a nabíjačky
23510533

Aku skrutkovač RYOBI
R18DD3-225S, 18 V, 1800 ot./ min., vrátane 2 ks akumulátora
25506574

1 Dvakrát meraj, raz rež

Najskôr si urobte náčrt regálu a vypočítajte, koľko materiálu budete na jeho zostavenie potrebovať. Môžete sa inšpirovať našou základnou konštrukciou z obrázku a upraviť si potom šírku a výšku podľa vlastných predstáv.

2 Rezať, rezať a zase rezať

Potom, čo ste si v našom odbornom centre zaobstarali potrebný materiál a náradie, je nutné skrátiť drevo na príslušnú dĺžku.

Na presný a rovný rez je najlepšie použiť pokosovú pílu. Pri rezaní používajte ochranu sluchu a ochranné okuliare. Rukavice radšej nepoužívajte, píla by ich mohla zachytiť.

3 Lazúra ochráni a dodá šmrnc

Kým narezané drevo natriete farbou, starostlivo obrúste všetky hrany a ostré rohy. Farba na drevo lepšie priľne a neskôr si nezadriete triesku.

Všetky diely natrite svojou obľúbenou farbou ešte pred zmontovaním regálu. Lepšie tak drevo ochránite pred klimatickými vplyvmi alebo napríklad aj rozliatu vodou z kvetináča. Keď jednotlivé diely natriete v tejto fáze, ochránite drevo aj na miestach, kde bude neskôr zoskrutkované.

4 Pozornosť zameraná na pravé uhly

Začnite so stavbou dna regálu, ktoré bude zhotovené spojením pozdĺžnych hranolov a priečnych dosiek. Nasleduje zostavenie základnej konštrukcie. Na lepšiu stabilitu upevnite najspodnejšiu regálovú policu pomocou priečnych dosiek k rámu. Priebežne pritom pracujte s vodováhou a v prípade potreby si prizvite pomocníka, ktorý vám stojany v kolmej polohe pridrží.

Uľahčite si prácu a všetky otvory si predvŕtajte. Zamedzíte prasklinám v dreve a skrutky ľahšie zaskrutkujete.

5 Ukážte svoj zmysel pre detail

Pomocou metra alebo kúska dreva zodpovedajúcej hrúbky si vymerajte vzdialenosti medzi malými priečnymi doskami jednotlivých políc. Príslušné miesta si vyznačte ceruzkou. Rozstupy môžu byť ľubovoľné, ale zvolené medzery by ste potom mali dodržať. Musia samozrejme sedieť tiež k veľkosti kvetináčov, ktoré budú neskôr na policiach stáť.

6 Aku skrutkovač na scénu

Vyznačte si ceruzkou patričné miesta a všetky potrebné otvory vyvŕtajte.

Na rám police pokladajte priečne dosky a na vyznačených miestach ich priskrutkujte pomocou aku skrutkovača. Začnite dole a postupujte smerom hore. Uistite sa, že každá skrutka zapadola správne do dreva a jej hlava je v priečnej doske mierne zapustená.

Stavte na istotu a stabilitu

Pomocou vhodných skrutiek upevnite na zadnej strane regálu dlhé diagonálne výstuhy. Občas sa im hovorí tiež „zavetrovanie" a na celkovú stabilitu regálu sú veľmi dôležité. Aby ste zabránili prevráteniu pri nadmernom zaťažení alebo poryvoch vetra pri vonkajšom použití, zaistite regál kovovými spojovacími uholníkmi, ktoré v hornej časti regálu na niekoľkých miestach priskrutkujete k stene.

Spojovacie uholníky priskrutkované k stene zaistia bezpečnú stabilitu.

8 A máte takmer hotovo!

Gratulujeme, váš regál je takmer hotový. Pomocou ochrannej lazúry sa ešte postarajte o finálnu bodku a oslnivý „lesk". Vďaka druhému náteru bude farebný odtieň rovnomernejší a intenzívnejší. Lazúra má navyše ďalší pozitívny efekt – zvyšuje odolnosť dreva a chráni ho pred poveternostnými vplyvmi. To sa hodí najmä pri vonkajšom použití regálu na balkóne či terase.

Po zaschnutí je váš nový regál pripravený. Hnedá textúra dreva bude skvele ladiť so zelenými listami vašich obľúbených rastlín. Prajeme vám veľa zábavy pri výzdobe.

women's night by BAUHAUS

RADA TVORÍTE A BAVÍ VÁS SKRÁŠĽOVANIE VÁŠHO DOMOVA ČI ZÁHRADY?

Spojte príjemné s užitočným a príďte na večer plný zábavy a inšpirácie.

Prihláste sa k odberu noviniek na **bauhaus.sk** a ďalšia akcia vám neunikne!

BRATISLAVA – Pharos Park, Pri letisku 1, 821 04 Bratislava-Ružinov
Otváracia doba: Po – Pia 7 – 21 hod., So – Ne 8 – 21 hod.
Dopravné spojenie a MHD: autobusový spoj č. 69

BAUHAUS
www.bauhaus.sk
+421 222 211 311
podpora@bauhaus-sk.sk

verzia 05 / 2022